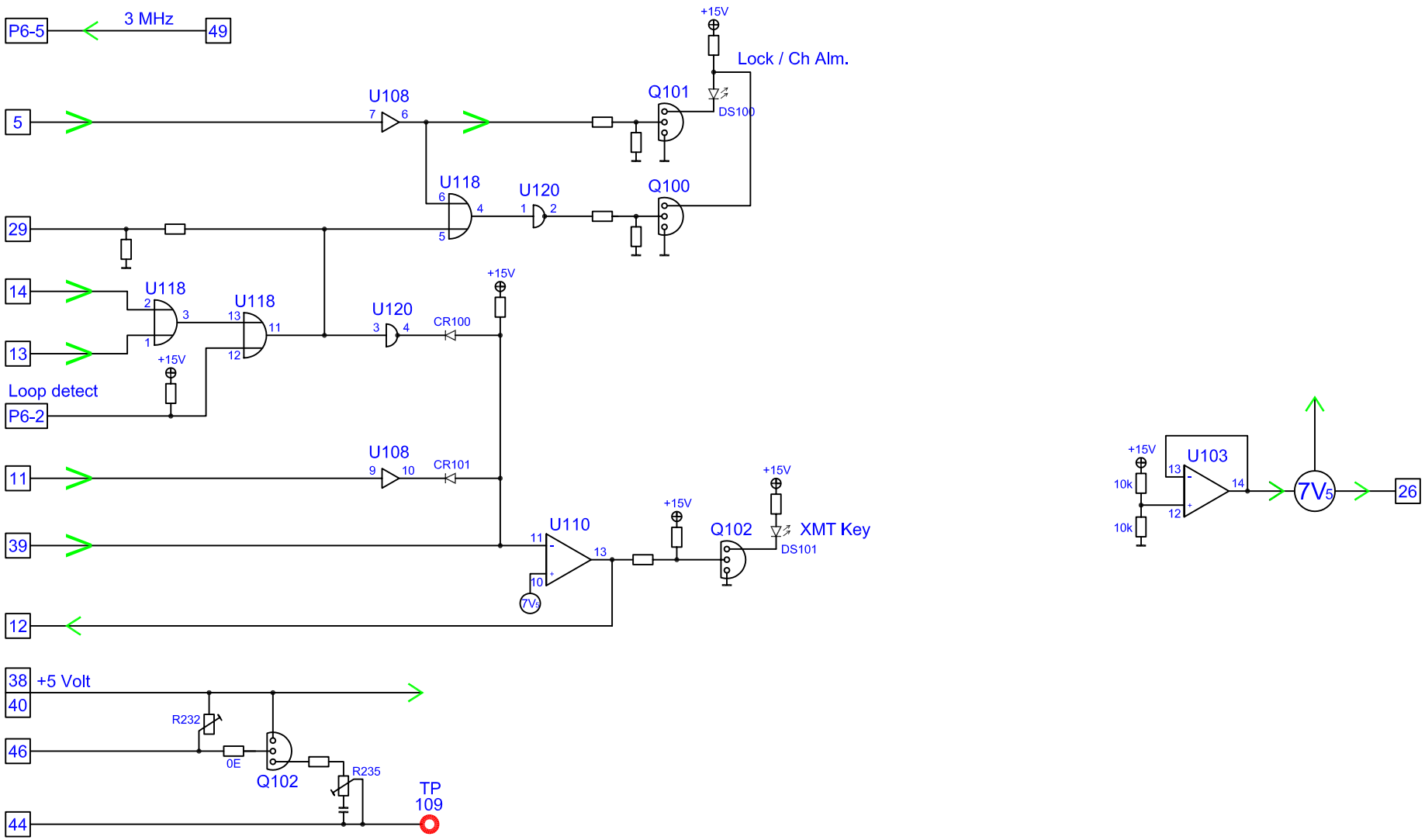
P6-5
3 MHz
49
5
29
14
13
11
39
12
38
40
46
44
U108
U118
U120
Q101
Q100
Q102
U110
U103
DS100
DS101
Lock / Ch Alm.
XMT Key
+15V
CR100
CR101
Loop detect
P6-2
+5 Volt
R232
0E
R235
TP
109
7V5
10k
26